Prüfliste vor der Geräteinstallation 20er

Lacher
Für Ihren Erfolg beim Gast

Kundendaten

Unternehmen:		Ansprechpartner:	
Straße:		Postleitzahl:	
Ort:		Land:	
Telefon:		E-Mail:	

Servicedaten

Unternehmen:		Ansprechpartner (Techniker):	

Anzahl bereits installierter Rational-Geräte	
Seriennummern der Geräte	
Wie viele neue Geräte sollen installiert werden?	
Welche Modelle sollen installiert werden?	

Alle Maße und Abstände, Elektro-, Wasser-, Abwasser- und Gasversorgungen gemäß nachstehender Liste sind ordnungsgemäß vorhanden und ausgeführt.

Ja ☐ Nein ☐ Siehe Notiz ☐

Unterschrift Kunde _____ Verkäufer _____ Datum _____

Lacher
Für Ihren Erfolg beim Gast

1. Alle Türen und Korridore auf ausreichende Größe prüfen

Nötige Türbreite bei Gerätetransport:

Modell	**ohne Palette**	**mit Palette**
20x1/1GN	920 mm (36 1/4”)	950mm (37 1/2“)
20x2/1GN	1140mm (45“)	1150mm (45 1/4“)

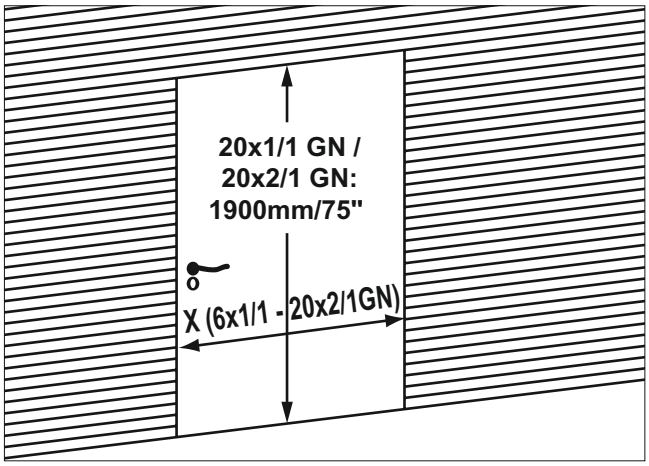

Maße Türen

_____

_____

_____

Maße Korridore

_____

_____

_____

Hinweise:
- Abbauen des Türgriffes am Gerät verringert die Tiefe des Gerätes um 20 mm.

ebenerdiger Transport in das Gebäude möglich		☐ Ja	☐ Nein
Wenn nein, bitte Situation beschreiben			
Treppenhaus	Anzahl Stockwerke		
Treppen	Anzahl Treppen		
Können Helfer gestellt werden?		☐ Ja	☐ Nein

2. Überprüfen des Aufstellortes

	Ja	Nein
a) Boden eben?	☐	☐

Falls nein, wie groß ist ca. das Gefälle
(falls Gefälle größer 3% Einfahrrampe nutzen)

b) Abstand links/rechts/hinten
Abstände auf Seite 3 eintragen.

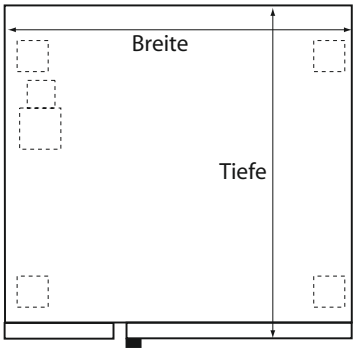

Modell	Tiefe:	Breite
20x1/1GN	920 mm (36 1/4”)	879 mm (34 5/8“)
20x2/1GN	1140mm (45“)	1084 mm (42 5/8“)

Achtung: Keine Fritteusen links neben dem Gerät.
Gegebenenfalls Hitzeschild einsetzen.

c) Andere Geräte links neben dem RATIONAL Geräte (gesehen von vorne) innerhalb von 500 mm (20“)

	Ja	Nein
	☐	☐

Falls ja, welches Gerät?

_____

d) Im Falle eines Standgerätes, ist Stellplatz für den HGW vorhanden? Ja ☐ Nein ☐

e) Abzugshaube vorhanden? ☐ ☐

Wenn nein, separate Haube notwendig.
Maße und Stromanschluss 230V beachten.

Lacher
Für Ihren Erfolg beim Gast

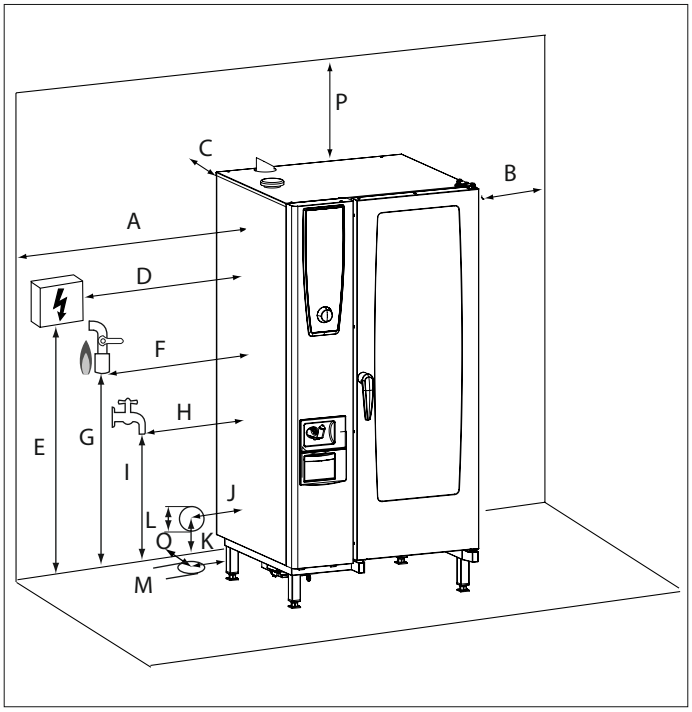

Tragen Sie die gemessenen Werte ein:
Zum Berechnen der Abstände siehe Gerätemaße Seite 2.
Sollten sich die Anschlusspunkte an einem komplett anderen Ort befinden, tragen Sie sie in die Skizze an entsprechender Stelle ein.

Seitenabstände

A =

B =

C =

P =

Stromversorgung

D =

E =

Gasversorgung (im Falle von Gasgeräten)

F =

G =

Anschlussart:

Wasserversorgung

H =

I =

Abwasser:

J =

K =

L =

M =

N =

O =

3. Elektroanschluss

a) Welches Spannungsnetz ist vorhanden
(restliche Daten eintragen)?

1NAC... ☐ ..

2AC..... ☐ ...

3NAC... ☐ ..

3AC..... ☐ ...

Absicherung (A)	20-1/1 **3 x 63 A**	20-2/1 **3 x 100 A**
Vorhanden für zu anschließenden Gerätetyp?	☐ Ja ☐ Nein	☐ Ja ☐ Nein
Anschlusskabel Querschnitt für max. Kabellänge 2,5 m	5 x 10 mm²	5 x 35 mm²
Vorhanden für zu anschließenden Gerätetyp?	☐ Ja ☐ Nein	☐ Ja ☐ Nein
Fehlerstromschutzschalter (30mA) vorhanden?	☐ Ja	☐ Nein
Typ A oder Typ B?	☐ Typ A	☐ Typ B

4. Wasserversorgung

	Ja	Nein
Separater Wasserhahn für jedes Gerät (Achtung: Gerät hat einen 3/4” Anschluss)	☐	☐

Gemessener Wasserdruck_____

Gemessene Wassertemperatur (max 30°C, 86°F)_____

5. Abwasser

a) Wo ist der Abwasseranschluss (in Seite 3 einzeichnen)?
b) Material des Abwasserrohres_____

Beispiel für Abwasseranschluss

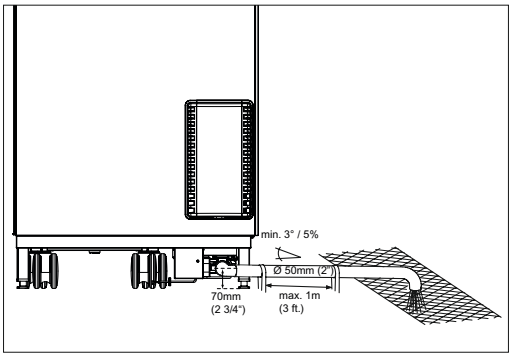

Standgeräte

Achtung:
Benutzen Sie für den Abwasseranschluss nur HT-Rohre keine Schläuche!

6. Gasversorgung (im Falle von Gasgeräten)

a) Welche Gasart ist vorhanden?_____
b) Achtung: Gerät hat einen 3/4” Anschluss
c) Informieren Sie den Kunden, dass die Gasversorgung als auch die Abgasanlagen mit den entsprechenden Behörden abgestimmt werden muss.

	Ja	Nein
6. Kunde wurde über 2-Jahresgarantie informiert	☐	☐